QUANTO COSTA

Kit 311 1003	Euro 129,00
Kit 311 4000	Euro 159,90
Kit 311 5000	Euro 229,90

Kit satellitare da viaggio

ID Digital Camping Kit

In vacanza con tutti i comfort

Il Camping Kit satellitare di ID Digital assicura la ricezione di qualunque canale televisivo a definizione standard e HD, in chiaro e criptato, grazie alla parabola da 40 cm con ventosa e staffe di fissaggio, all'LNB universale e a tutto l'indispensabile per realizzare in pochi minuti un vero e proprio impianto satellitare "da vacanza". Disponibile in tre diverse versioni che si differenziano per la tipologia del decoder in dotazione (SD free-to-air, HD CI+ e HD CI+ con CAM e Card TivùSat), il kit è pratico, robusto e si adatta a ogni esigenza e soluzione

Giacomo Bozzoni

Con l'arrivo della stagione estiva, ritorniamo a occuparci dei kit satellitari "mobili" che comprendono tutto il necessario per realizzare in pochi minuti un impianto di ricezione da installare su mezzi mobili, giardini oppure balconi.

Ideali per chi possiede un camper, una roulotte o ha intenzione di trascorrere le prossime ferie in un appartamento, magari all'estero, permettono di seguire i programmi italiani preferiti anche a migliaia di chilometri di distanza, con facilità e senza spendere una fortuna. Il kit esaminato questo mese è prodotto da ID Digital, brand di Humax, ed è disponibile in tre versioni differenti per la tipologia del decoder fornito in dotazione. Il Digital Sat-TV Camping Kit 311-1003 comprende un'antenna parabolica offset in acciaio da 40 cm di diametro, un LNB universale da 0,1 dB con uscita singola, una base a ventosa, un'asta e un

DA SEGNALARE

- ✚ Parabola da 40 cm in acciaio con snodo multidirezionale
- ✚ LNB Universale da 0,1 dB
- ✚ Supporto a ventosa e staffa da muro/palo
- ✚ Decoder HD CI+ PVR
- ✚ SmarCAM TivùSat con tessera inclusa
- ✚ Cavo coassiale preinstestato
- ✚ Valigetta da trasporto
- ✚ Installazione semplice e veloce
- ✚ Ampie possibilità di modifiche e upgrade
- ➖ Cavi HDMI e Scart non inclusi

LE NOSTRE IMPRESSIONI

Il Camping Kit 5000 abbina la praticità di una parabolina portatile multifunzione installabile praticamente ovunque in pochi minuti alla flessibilità di un decoder HD CI+ PVR che, grazie alla CAM ed alle tessera TivùSat in dotazione, permette di vedere i canali italiani anche all'estero senza oscuramenti. E' perfetta non solo per camper e roulotte ma anche per villaggi e campeggi, nella casa delle vacanze utilizzata pochi giorni all'anno, come soluzione tampone sul balcone o per guardare la Tv Sat in giardino nelle serate estive. Tutta la componentistica, il decoder e lo schema di assemblaggio (ma non i cavi Scart e HDMI) sono contenuti in una pratica e compatta valigetta, trasportabile nel bagagliaio dell'auto. Il kit si presta inoltre a semplici upgrade (LNB, decoder, treppiede per l'installazione a terra, satfinder, ecc.) in modo da adattarsi alle future esigenze.

PER INFORMAZIONI

Mediasat Srl
www.mediasat.com
Tel. 0471 543777

morsetto per il fissaggio a palo o muro, un decoder satellitare free-to-air con tuner a definizione standard e doppia alimentazione 12 Vcc/220 Vca, dieci metri di cavo coassiale preintestato con connettori F, una bussola e tutta la ferramenta necessaria all'assemblaggio e all'installazione.

La versione 311-4000 include invece il decoder ID Digital HD S1 con tuner MPEG-2/4 ad Alta Definizione, slot CI+, predisposizione PVR via USB, display a LED e doppia alimentazione 12 Vcc/220 Vac mentre il modello 311-5000 offre, oltre al decoder HD S1, anche la SmarCAM e la card TivùSat per l'accesso all'omonima piattaforma.

Il banco prova è dedicato a quest'ultima versione, la più completa visto che assicura la visione dei canali italiani anche all'estero e l'accesso a migliaia di altre emittenti nazionali e internazionali che trasmettono in chiaro o a pagamento, a definizione standard e in HD.

Tutti i componenti dell'impianto sono contenuti in una valigetta, facilmente trasportabile anche in auto grazie alle dimensioni ridotte (circa 40x50x14 cm), e possono essere sostituiti in caso di necessità con altri più performanti o capaci di aggiungere nuove funzionalità al sistema.

L'assemblaggio, l'installazione e il puntamento della parabola non richiedono l'impiego di attrezzi o strumenti particolari e sono alla portata di chi può vantare una minima esperienza nel fai-da-te. Come vedremo più avanti, esistono addirittura delle App per iOS e Android che facilitano il puntamento dell'antenna grazie al GPS e alla fotocamera.

Parabola, base a ventosa e staffa multiuso

La parabola e i supporti sono gli stessi già visti in altri kit e garantiscono non solo una facile installazione ma soprattutto tutte le possibili re-

Il blocco che sorregge la parabola ed il braccio dell'LNB è dotato di un perno oscillante, regolabile tramite una vite con manopola per impostare rapidamente la corretta elevazione e rotazione del disco a seconda del satellite puntato e del luogo di installazione

L'antenna in acciaio da 40 cm presenta un guadagno di circa 32 dB a 12,7 GHz ed è quindi idonea alla ricezione dei satelliti (spot) che forniscono un livello del segnale al suolo (EIRP) di almeno 50-52 dBW

Tutti i componenti dell'impianto sono contenuti in una valigetta, facilmente trasportabile anche in auto grazie alle dimensioni ridotte (circa 40x50x14 cm)

golazioni in pochi secondi e senza bisogno di utensili. L'antenna di tipo offset presenta un diametro di 40 cm ed è realizzata in acciaio verniciato a polvere epossidica a garanzia di un'elevata resistenza agli agenti atmosferici. Il guadagno di circa 32 dB a 12,7 GHz permette, in condizioni ambientali e di installazione ottimali, di ricevere i satelliti (o, meglio, spot) in grado di fornire un livello del segnale al suolo (EIRP) di almeno 50-52 dBW. Questo dato è facilmente ricavabile dalle tabelle pubblicate dagli operatori satellitari sul web (es. *www.eutelsat.com*, *www.ses.com*, ecc.) e permette di capire quali transponder è in grado di ricevere questa parabola e quali richiedono invece antenne di diametro superiore. La presenza di ostacoli naturali e artificiali come le fronde degli alberi, il muro di una casa, la copertura di un balcone, così come un cavo eccessivamente lungo, possono attenuare il segnale e compromettere la corretta ricezione anche dei satelliti più "forti". In tal caso, è necessario spostare l'antenna in una posizione che offra maggiore visibilità del cielo e ridurre al minimo la lunghezza del cavo coassiale prima di effettuare il puntamento.

Trattandosi di un kit trasportabile soggetto a continui montaggi e smontaggi, i progettisti hanno studiato una soluzione alternativa al tradizionale *polarmount* capace di garantire la stessa robustezza e di velocizzare le operazioni di puntamento. Il blocco che sorregge il disco d'acciaio e il braccio per l'LNB è dotato di un perno oscillante, regolabile tramite una vite con manopola per impostare rapidamente la corretta elevazione e rotazione del disco a seconda del satellite puntato e del luogo di installazione. Questo sistema si adatta a tutte le molteplici soluzioni di fissaggio previste, riducendo così il numero di componenti metallici a tutto vantaggio della trasportabilità.

La versione più ricca del Camping Kit di ID Digital (311 5000) comprende anche la SmarCAM TivùSat e la tessera per vedere i canali di TivùSat in Italia e in tutti i Paesi coperti dal segnale di Hot Bird. La tessera va attivata via web o telefono

Alcune soluzioni utilizzano una base a ventosa che può essere appoggiata sul tetto del camper, della roulotte, sulla carrozzeria dell'automobile (posizione orizzontale) oppure su finestre (vetro, policarbonato - posizione verticale) e dotata di leva per la creazione del vuoto tra la campana di gomma e la superficie sulla quale viene appoggiata. La ventosa è molto robusta e garantisce un fissaggio sicuro anche grazie al peso ridotto dell'antenna e dei suoi componenti.

Altre soluzioni sfruttano, invece, un braccetto di sostegno per il fissaggio a muro o a palo attraverso una piastra e una coppia di collarini a U, tutti forniti in dotazione.

Convertitore da 0,1 dB

Il convertitore LNB presente in tutte le versioni del kit è il modello ID Digital 119 appartenente alla nuova serie Gold Connector con presa F dorata per evitare l'ossidazione e migliorare la connessione con il cavo coassiale a tutto vantaggio della qualità del segnale. Come ulteriore barriera agli effetti delle intemperie è presente un cappuccio di gomma che

A suo agio con Hot Bird e altri satelliti ad alta potenza

Al pari di altri kit con parabole di piccolo diametro, il kit Camping ID Digital assicura, su buona parte del territorio europeo e nelle aree adiacenti, un'efficace ricezione dei satelliti più potenti in orbita sulla fascia di Clarke, in particolare quelli che utilizzano spot con potenza di irradiazione al suolo (EIRP) di almeno 50-52 dBW. Tra questi figurano i satelliti Eutelsat Hot Bird 13A-13B-13C in orbita a 13° Est (dai quali trasmettono i canali nazionali RAI, Mediaset, TivùSat, Sky e molte Tv locali), gli Eutelsat 9A (9° Est) e 28A (28,5° Est – solo nel centro-nord Europa), l'ASTRA 1L (19,2° Est) e diversi altri.

Le mappe di copertura (footprint), pubblicati sul web dagli operatori satellitari permettono di verificare se un determinato satellite/spot è presente nel luogo d'installazione del kit e con quale potenza. Gli indirizzi Internet sono riportati nelle tabelle digitali in fondo alla rivista.

Sempre su Internet esistono siti come www.dishpointer.com che calcolano l'elevazione e l'azimut della parabola secondo la posizione del satellite lungo la fascia di Clarke e il luogo di installazione.

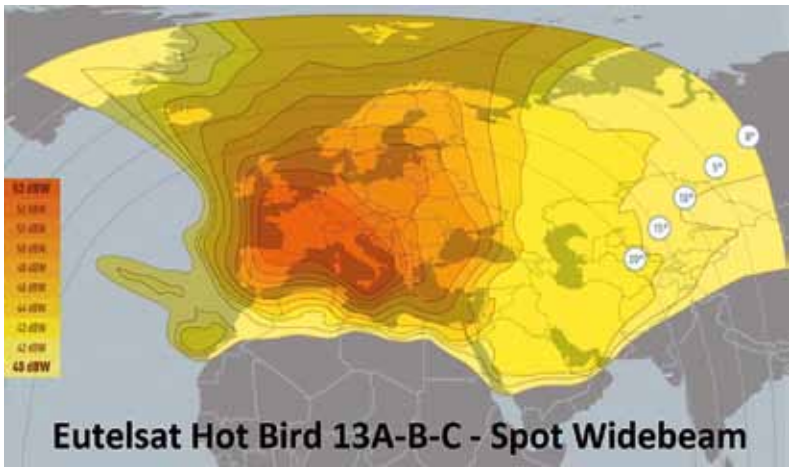

Il convertitore LNB fornito in dotazione è il modello ID Digital 119 da 0,1 dB appartenente alla nuova serie Gold Connector con presa F dorata per evitare l'ossidazione e migliorare la connessione con il cavo coassiale

Il braccetto di sostegno permette di fissare la parabola a muro oppure a palo ed è dotata di un foro per inserire il perno dell'antenna

"calza" la spina F e la parte terminale del cavo coassiale sigillandosi con il guscio plastico dell'LNB. Si tratta di un modello Universale, cioè con frequenza di O.L. di 9,75 GHz per la banda bassa e 10,60 GHz per quella alta, dotato di collo da 40 mm e decisamente performante grazie alla figura di rumore di soli 0,1 dB che assicura un'eccellente ricezione anche dei segnali più deboli e instabili. L'LNB ID Digital 119 è "autorizzato" da Sky Italia e può essere sostituito con un altro modello come il 129 "Twin" oppure il 159 SCR in caso di collegamento a un MySky HD oppure a un qualsiasi altro decoder dotato di doppio tuner.

Decoder HD CI+ con PVR via USB

Il decoder digitale fornito nel kit 311 5000 appartiene alla fascia "Premium" dei set-top-box satellitari, quelli che possono vantare un tuner HD MPEG-4/2, lo slot Common Interface Plus per accogliere le CAM di tipo CI e CI+, la predisposizione PVR su dispositivi USB e diverse altre funzioni di rilievo. Si tratta del modello HD S1 di ID Digital, venduto anche separatamente ed al quale, proprio per le sue caratteristiche avanzate e peculiarità, dedicheremo un test completo su uno dei prossimi numeri di Eurosat.

Memorizza fino a 5000 canali da impianti fissi e motorizzati (DiSEqC 1.0, 1.1, 1.2, USALS), supporta la tecnologia SCR/UniCable e viene preprogrammato con i principali canali di Astra 19,2° Est. Dal momento che l'utente italiano è invece interessato ai canali di Hot Bird 13° Est, al primo avvio è necessario disattivare la funzione DiSEqC sia su Hot Bird sia su ASTRA e procedere con una ricerca, meglio se di tipo Blind Scan, sul solo Hot Bird senza escludere i canali criptati (ovvero quelli di TivùSat visibili con la CAM e la card in dotazione).

Il discorso cambia se, al posto della "parabolina" in dotazione, si collega il decoder ad altri impianti. In tal caso bisognerà impostare i settaggi secondo il tipo di LNB utilizzato (SCR, Dual Feed, ecc.) e di eventuali switch o motori, ecc.

Il menu OSD è chiaro e ben organizzato, con le sezioni principali elencate sulla sinistra dello schermo **Editazione canale**, **Configurare Antenna**, **Configurare Sistema**, **Sistema**, **Opzioni PVR** e i sottomenu sulla destra.

Con pochi e semplici passaggi è possibile gestire le liste dei canali TV e radio con i tradizionali strumenti (blocco, salto, spostamento, copia in una delle 8 liste preferite), cancellare tutti i canali per pulire la memoria

Pronto in 10 minuti

Il kit s'installa in pochi minuti senza particolari esperienze di fai-da-te, utilizzando solo un cacciavite a stella, necessario per fissare l'LNB al suo braccio di sostegno, e una pinza o una chiave del 10 per stringere i dadi dei collarini in caso di installazione a palo. E' sufficiente seguire lo schema di assemblaggio riportato nel manuale d'uso secondo il tipo di fissaggio e poi provvedere al collegamento dei vari componenti (LNB, decoder) al TV. I cavi HDMI e SCART sono opzionali mentre quello coassiale, lungo 10 metri e già preintestato con una coppia di connettori F, è di serie.

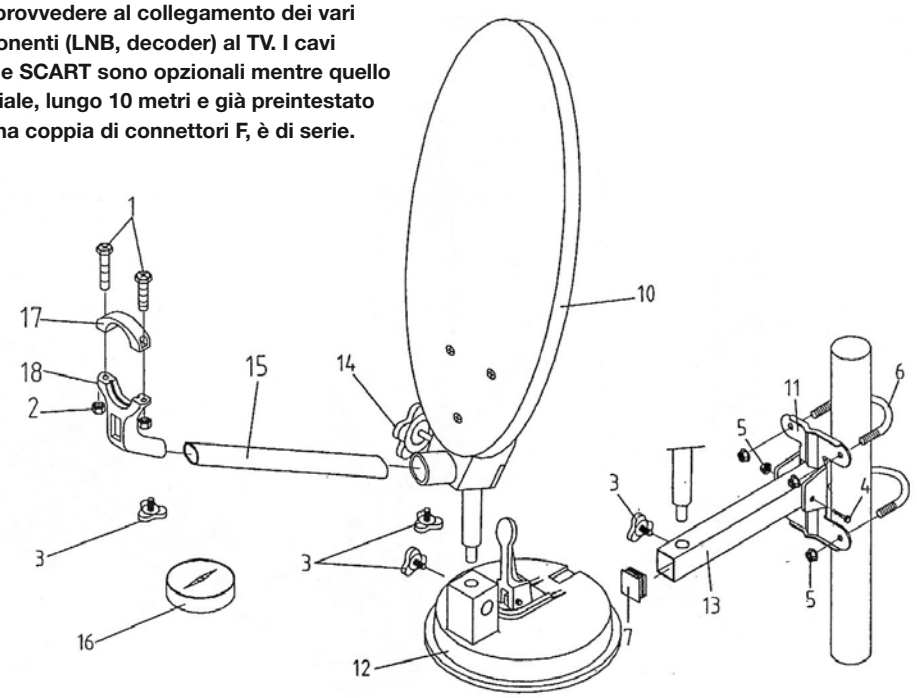

Il decoder HD S1 è dotato di slot Common Interface Plus per accogliere le CAM di tipo CI+ e CI come la SmarCAM TivùSat. Il vano è protetto da uno sportellino reclinabile

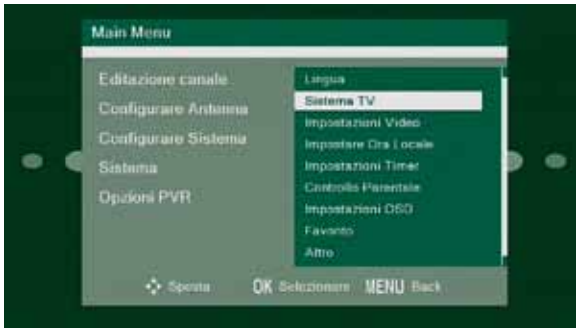

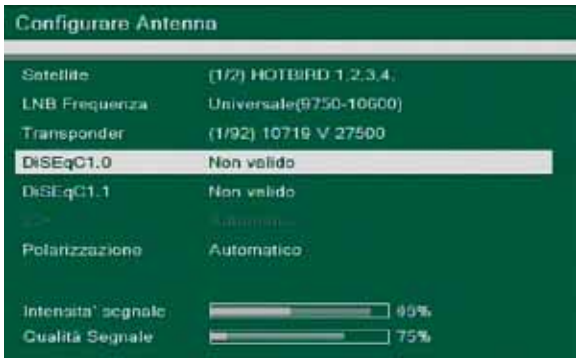

e ripetere da capo la scansione di uno o più satelliti, configurare l'antenna, avviare la ricerca dei canali automatica, manuale e Blind Scan, gestire il database dei satelliti e dei transponder, impostare la lingua di menu, audio, teletext, ecc., configurare le uscite audio/video (risoluzione HDMI, formato immagine, segnale SCART CVBS/RGB, formato audio LPCM/Bistream AC3 da HDMI e S/PDIF ottica), regolare i parametri video (luminosità, contrasto, saturazione, tinta, nitidezza). E' inoltre possibile programmare il timer per la visione o la registrazione dei programmi, configurare il Parental Control (blocco menu e/o canali), attivare la funzione Auto Stand-by che spegne il decoder dopo tre ore di inutilizzo, aggiornare il firmware via OTA/RS-232/USB, interrogare il modulo CI/CI+ e la smart card, gestire l'unità di memoria USB collegata e le opzioni PVR, resettare il decoder ai valori di fabbrica.

Informazioni dettagliate

Il banner che appare sullo schermo durante lo zapping contiene il nome e il numero del canale, il satellite da cui trasmette e l'eventuale gruppo di appartenenza, l'orologio e il datario, il titolo del programma in onda/successivo e alcune icone relative ai servizi

Una App per puntare l'antenna

L'operazione di puntamento è sicuramente la fase più delicata di tutta la procedura d'installazione del kit. Se la bussola in dotazione e l'eventuale satfinder opzionale (un dispositivo da pochi euro collegato tra il decoder e LNB che rileva il segnale satellitare) non dovessero bastare, i possessori di un device iOS (iPhone, iPad, iPod Touch) o Android possono scaricare dall'App Store e da Google Play una delle tante App dedicate al puntamento delle parabole come Isat, DishLoc, Easy Sat, Sat Finder e DishPointer AR Pro.

Queste applicazioni interagiscono con i sensori interni di smartphone e tablet (bussola, GPS, accelerometro, ecc.) oppure con le mappe di Google e mostrano sul display non solo i dati di puntamento ma, in alcuni casi, anche la sovrapposizione dei satelliti e della fascia di Clarke sull'immagine catturata dalla fotocamera posteriore (Augmented Reality).

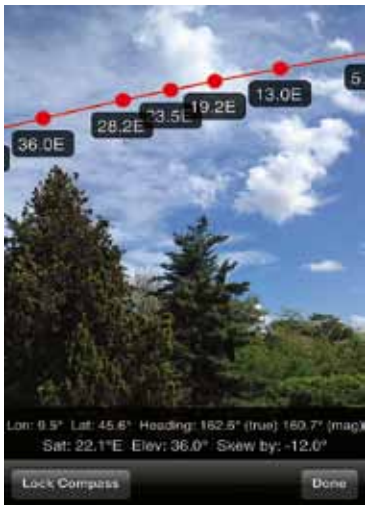

Il parco connettori del decoder HD S1 comprende una HDMI per il collegamento a TV HD e Full HD (fino al 1080p "multiscan"), una Scart (compatibile CVBS/RGB), una presa audio digitale ottica S/PDIF per sistemi Home Theater, una porta RS-232 ed un jack dedicato all'estensore IR a filo opzionale. La presa di alimentazione coassiale 12 Vcc è compatibile sia con il trasformatore AC/CC in dotazione per l'utilizzo con la tensione di rete 220 Vac sia con l'adattatore accendisigari per auto e camper

Il cavo coassiale preintestato è lungo circa 10 metri e permette di collegare agevolmente il decoder all'LNB in molte tipologie di installazione

offerti (teletext, sottotitoli, EPG, ecc.). La schermata che appare con il tasto Info contiene, invece, i dati tecnici e le barre di intensità/qualità del segnale utili per il puntamento dell'antenna. La guida ai programmi mostra i titoli degli eventi in palinsesto per un gruppo di canali, inseriti in una griglia e con la possibilità di approfondimenti e di programmazione diretta del timer per la visione o la registrazione.

Il ricevitore HD S1 supporta, inoltre, le pen drive e gli hard disk autoalimentati per la registrazione dei programmi televisivi e il Timeshift (su partizioni FAT32 e NTFS), riproduce la maggior parte dei file multimediali come video AVI, MOV, AVCHD, MKV (no Full HD), DivX, Xvid e integra nel pannello frontale un display a LED verdi multifunzione (numero canale, orologio, messaggi di stato).

Per esigenze particolari, come ad esempio la visione dei canali Sky, il ricevitore HD S1 può essere tranquillamente sostituito con un qualunque Skybox, anche MySky ma solo a patto di rinunciare a un tuner (con il solito trucchetto del menu nascosto) o di sostituire l'LNB 119 in dotazione con un modello SCR o Twin come spiegato sopra.

SmarCAM TivùSat con tessera in bundle

La versione più ricca del Camping Kit di ID Digital comprende anche la SmarCAM TivùSat e la tessera per accedere ai programmi della piattaforma in Italia e in altri Paesi "illuminati" da Hot Bird. Prima di installare la CAM è necessario attivare la smart card visitando il sito web *www.tivu.tv/attivazione-smartcard.aspx* oppure chiamando il Call Center al numero 199309409. Terminata la registrazione, bisogna inserire la tessera nella CAM con il chip dorato rivolto verso l'etichetta SmarCAM TivùSat e il connettore multipin, inserire il tutto nello slot del decoder (sempre con l'etichetta SmarCAM verso l'alto), sintonizzare un canale di TivùSat come Rai HD ed attendere qualche secondo per la decodifica delle immagini. Eurosat

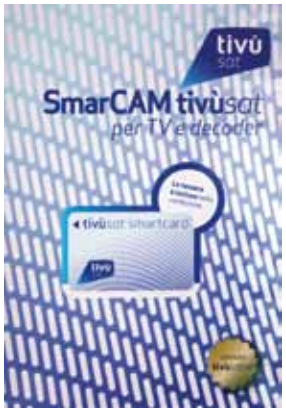

Dati tecnici dichiarati

DECODER ID DIGITAL HD S1

Ingressi/uscite antenna IF:	1/0
Frequenza di ingresso:	950÷2150 MHz
Canali memorizzabili:	5000
Modulazione:	DVB-S2 (QPSK-8PSK), DVB-S (QPSK)
Decodifica video:	MPEG-2/MPEG-4 AVC-H.264 – profili MP@ML e MP@HL
Symbol Rate:	n.c.
Comando LNB/motori:	DiSEqC 1.0/1.1/1.2, USALS, SCR/UniCable
Connessioni Video:	1 SCART (CVBS/RGB Out), 1 HDMI (480i/p@60 Hz, 576i/p@50 Hz, 720p@50-60 Hz, 1080i@25-30 Hz, 1080p@24-25-30-50-60 Hz – con HDCP)
Connessioni Audio:	1 Cinch (analogico Out dx/sx), 1 HDMI e 1 S/PDIF (digitale elettrico/ottico out compatibile PCM/Bitstream AC3)
Presa RS-232:	D-sub 9
Altre prese:	Jack coassiale (alimentazione 12 Vcc), USB 2.0
Modulatore RF:	No
Teletext:	Integrato e disponibile su uscita video Scart (VBI)
Altre funzioni:	PVR Ready via USB con Timeshift, Mediaplayer HD, Ricerca automatica/manuale/blind scan, liste preferite (8), timer, sleep timer, Parental Control, EPG, upgrade firmware via RS-232/OTA/USB, funzione Auto Stand-by, database satelliti e canali modificabile, display a led con orologio
Slot CAM C.I.:	1 CI+, compatibile CI e SmarCAM TivùSat
Alimentazione:	12 Vcc / 3 A (tramite alimentatore 12 Vcc/100-240 Vca o adattatore accendisigari 12 Vcc)
Consumo:	30 Watt max, < 1 Watt in stand-by
Dimensioni (LxAxP):	260x45x153 mm
Peso:	650 g

PARABOLA

Tipo:	Offset
Diametro:	40 cm
Materiale:	Acciaio verniciato a polvere epossidica
Angolo di offset:	24,62°
Apertura:	35x38,5 cm
Lunghezza focale:	21 cm
Guadagno:	31,25 dB a 12,7 GHz

LNB ID DIGITAL 119

Tipo:	Universale con uscita singola
Frequenza O.L.:	9,75 GHz (banda bassa – 10,7÷11,7 GHz), 10,6 GHz (banda alta – 11,7÷12,75 GHz)
Guadagno:	50 dB (banda bassa), 60 dB (banda alta)
Figura di rumore:	0,1 dB
Diametro collo:	40 mm
Consumo:	160 mA max

ACCESSORI e COMPONENTI

IN DOTAZIONE	base di fissaggio a ventosa per superfici verticali e orizzontali; staffa con placca e collarini per il fissaggio a parete o palo; cavo coassiale con connettori F preintestati (10 metri); adattatore accendisigari 12/24 Vcc; supporto LNB da 40 mm; viti e dadi per l'assemblaggio dei componenti; bussola; Schema di assemblaggio e manuale d'uso del decoder